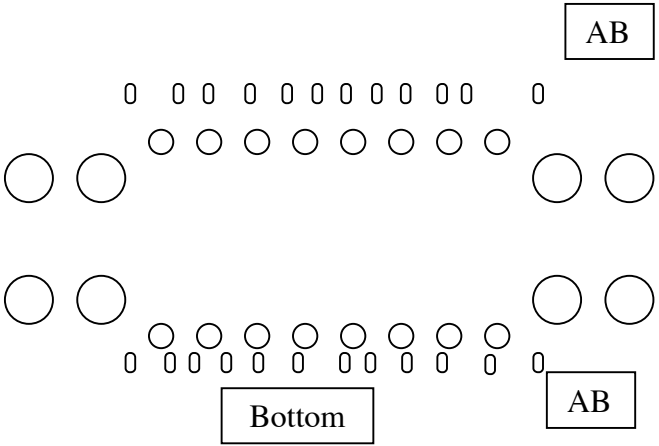
AB
Beam right
Bottom
AB